CERTIFICATION

DASSAULT SYSTEMES | The 3DEXPERIENCE® Company

PROGRAMA DE CERTIFICACIÓN DASSAULT SYSTÈMES

CERTIFICATION DASSAULT SYSTEMES 2020 CENTER

La certificación es un factor clave de éxito para que estudiantes e individuos obtengan oportunidades de trabajo mejor remuneradas y un mayor reconocimiento en el sector.
Al obtener la certificación, demuestra su experiencia y capacidad para diferenciarse de los demás en el mercado laboral que cada vez es más competitivo.
Aporta credibilidad a su currículum, lo que genera importantes oportunidades para el crecimiento profesional.

Los beneficios clave son:

- Mayor empleabilidad
- Mejor trabajo y mejores posiciones
- Salarios más altos
- Reconocimiento de carrera

Las certificaciones de DASSAULT SYSTÈMES pone a prueba sus habilidades y conocimientos a la hora de usar las herramientas de forma óptima. Todos los exámenes de certificación evalúan el conocimiento sobre las soluciones y la experiencia práctica a través de pruebas a las que pueden acceder directamente para enfrentarse a retos de diseño reales.

LÍNEAS DE CERTIFICACIÓN CATIA V5:

Nivel Asociado:

Demuestra que tienes los conocimientos y habilidades en la técnica de Modelado con CATIA.

Para ser candidato a esta certificación es recomendable que tomes el curso de nivel básico– intermedio, posteriormente es importante una práctica de 6 meses directamente en uso con el software.

Exámenes para presentar: Part Design Associate y/o Assembly Design Associate.

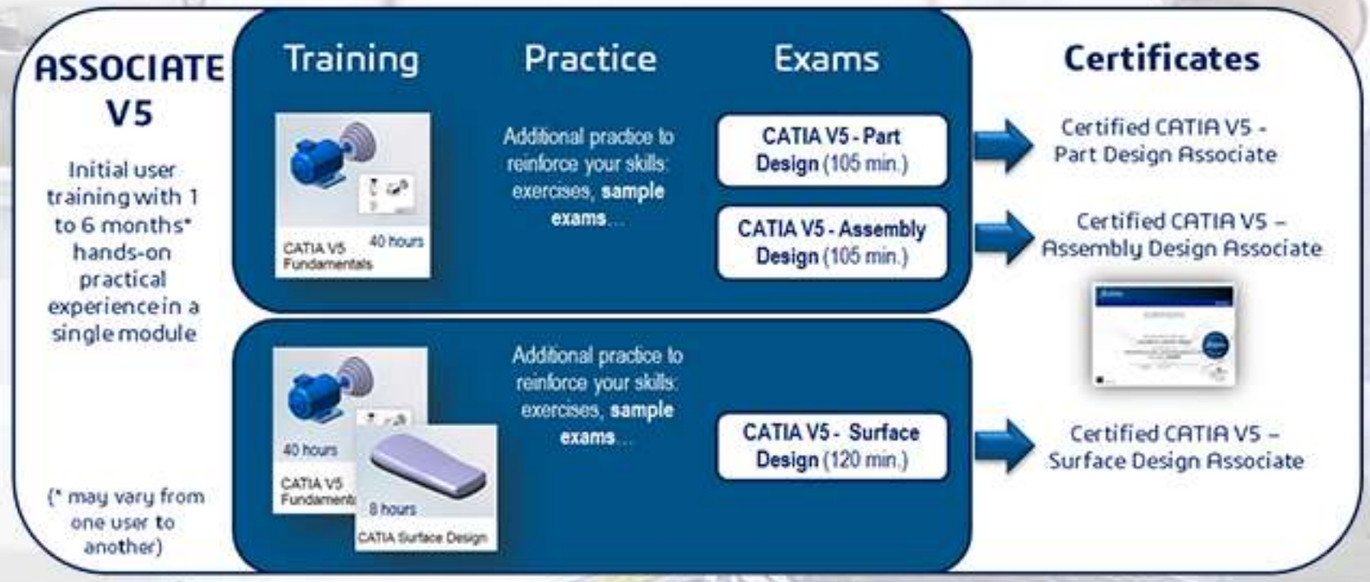

Nivel Especialista:

- **Para convertirse en un especialista certificado en diseño mecánico, es necesario aprobar los exámenes de Part Design Associate y Assembly Design Associate.**

- **Para convertirse en un especialista certificado en diseño de superficies, es necesario aprobar los exámenes de Part Design Associate y Surface Design Associate.**

Nivel Experto:

Demuestra sus conocimientos a nivel experto en las técnicas de modelado avanzado con CATIA.
Después de una sólida capacitación en el nivel FUNDAMENTALS y MECHANICAL DESIGN EXPERT se recomienda que el usuario tenga aproximadamente otros 6 meses de práctica y experiencia con los módulos de Part Design, Assembly Design y Surface Design.
Exámenes para presentar: Part Design Expert y/o Assembly Design Expert y/o Surface Design Expert

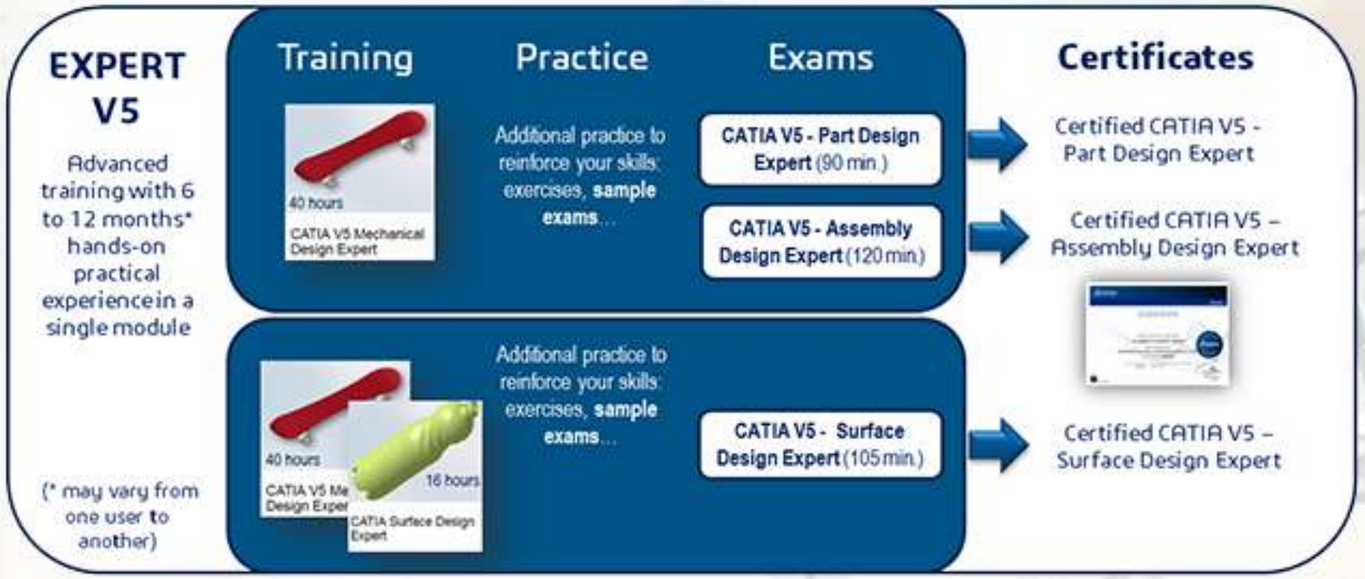

CERTIFICACIÓN SIMULIA - ABAQUS

Nivel Asociado:

Certifica que ha alcanzado un nivel sólido de conocimientos fundamentales y experiencia práctica en las técnicas de simulación con ABAQUS.

Demuestra su competencia utilizando ABAQUS/CAE y ABAQUS/Standard para análisis estructural, incluye, entre otros: definición de elementos, descripción de las condiciones de carga y frontera, restricciones, no linealidades, plasticidad y contactos.

Se recomienda una formación inicial de tres a seis meses.

Para obtener la certificación como Asociado, debe pasar el siguiente examen: ABAQUS Structural Analysis Essentials.

PREPARACIÓN:

La aprobación satisfactoria de cada exámen requiere una buena preparación, por ello recomendamos seguir los pasos que se detallan a continuación:

1. **Capacítese en el curso como se especifica en la ruta de aprendizaje recomendada (ver imágen) y en la descripción de los exámenes.**

2. **Los cursos están disponibles en línea (ver nuestro calendario de cursos) o en el sitio (sección de capacitación IQ).**

3. **Para asistir a una clase impartida por un instructor, póngase en contacto con claudia.mora@iqinnovation.com.**

4. **Si ya cuenta con los conocimientos requeridos para el exámen de certificación, NO es necesario tomar el curso.**

5. **Para completar su formación y fomentar sus habilidades, revise los temas abordados en el curso (específicamente, los que necesite mejorar) y practique lo máximo posible, especialmente los temas que incluye el examen.**

6. **¡Cuanto más practique, mejor! Puede realizar los exámenes de ejemplo disponibles en línea para prepararse para una prueba real. De este modo conocerá mejor el formato del exámen y de las preguntas.**

7. **Los exámenes "ejemplo" le permitirán familiarizarse con los pasos necesarios para iniciar una prueba real. Estos exámenes "ejemplo" son gratuitos, y se puede acceder a ellos en cualquier momento en la misma plataforma que las pruebas reales. https://3dexperience.virtualtester.com/#home**

EXÁMENES DE EJEMPLO

La finalidad de los exámenes “ejemplo” es mostrar el formato de una prueba en línea (interfaz y formato de preguntas.)

Los exámenes “ejemplo” son gratuitos, están disponibles en línea y puede realizarlos las veces que desee.

IMPORTANTE: Realizar un exámen de ejemplo no acredita ningún nivel de certificación, y el contenido de los exámenes de ejemplo no es representativo del contenido de las pruebas reales.

Realizar un exámen de ejemplo le permitirá familiarizarse con los siguientes pasos principales:

° Conectarse a la plataforma de prueba mediante un navegador de Internet:
https://3dexperience.virtualtester.com/#home

° Descargar, instalar y ejecutar el cliente **TesterPRO** (ícono de la parte superior derecha) en su equipo con las opciones predeterminadas.

° Crear una cuenta personal (o iniciar sesión si ya tiene una). Es muy importante que sea una cuenta personal y que guarde bien su contraseña.

° Seleccionar el exámen y el idioma, si tiene alguna preferencia.

° Comenzar la prueba.

La pantalla de inicio le ofrece información detallada sobre el exámen. Al hacer clic en "Iniciar", se activará el cronómetro.

Normalmente, los exámenes incluyen preguntas, descripción de problemas y explicación de preguntas.

Cada pantalla se debe completar respondiendo a la pregunta o haciendo clic en el botón para continuar.

Navegación: puede avanzar y retroceder por el exámen para ver o revisar preguntas y respuestas.

El botón de pantalla de resúmen muestra el estado actual de las preguntas.

Al hacer clic en la opción para finalizar la prueba, el exámen se dará por terminado y no podrá volver a acceder a él.

DISEÑO DE LA PANTALLA

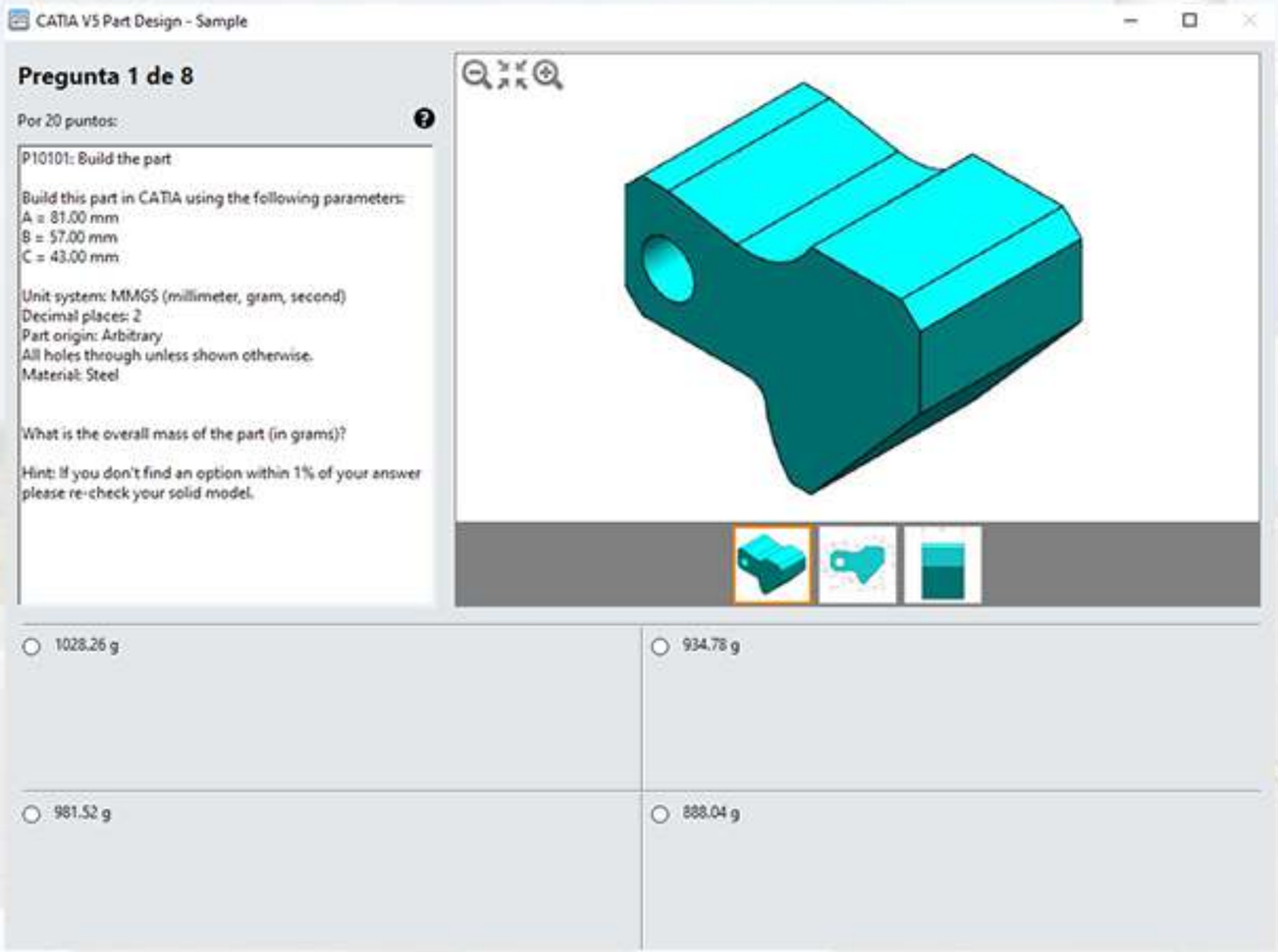

Una pantalla se divide en tres áreas:

1. Instrucciones y enunciados de las preguntas.
2. Imágenes

(puede seleccionar una imágen y acercarla o alejarla).

3. Respuestas (varias opciones y una única respuesta correcta, varias opciones y varias respuestas correctas, un campo de entrada o varios campos de entrada).

Notas importantes: Para ahorrar tiempo, se recomienda iniciar la aplicación 3DS (CATIA, Abaqus...) antes de comenzar el exámen.

En determinadas preguntas tendrá que descargar un archivo (un zip con datos que le permitirán empezar a trabajar, como materiales, piezas, productos o 3dxml) para crear el escenario.

Temario exámen de certificación:

CATIA V5 Part Design Associate

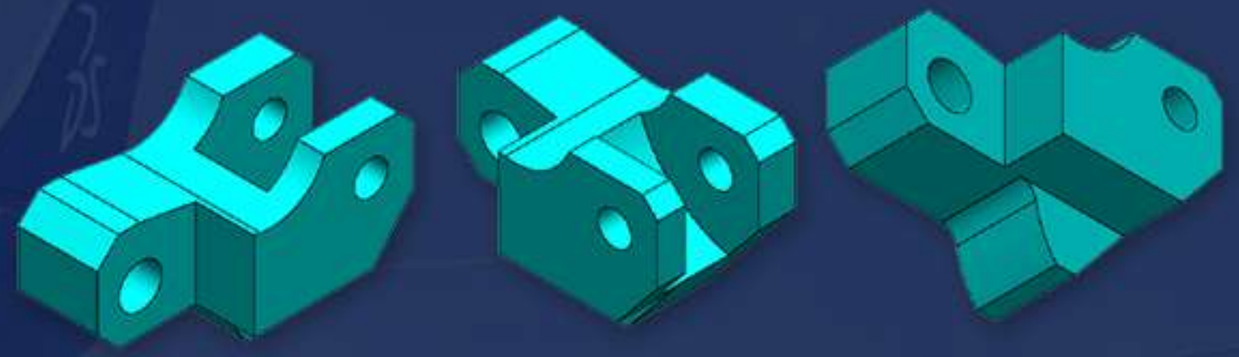

CATIA: Versión 5

Duración: 105 minutos

Audiencia: Usuarios de CATIA

Curso de preparación recomendado: CATIA V5 Fundamentals

Descripción: El exámen incluye varios conjuntos de problemas que se centran en el modelado y la modificación de partes básicas e intermedias. También incluye algunas preguntas de opción múltiple sobre principios básicos del plano.

TEMAS QUE ABARCA:

- Operaciones de croquis, herramientas y relaciones
- Características básicas para añadir y remover material como extrusión, agujeros, ejes, filetes, chaflanes y patrones.
- Análisis y modificación de la geometría, offset del croquis, materiales, medidas, propiedades de masa.
- Anotaciones sobre vistas de planos, dimensiones, título de planos

Temario exámen de certificación:

CATIA V5 Assembly Design Associate

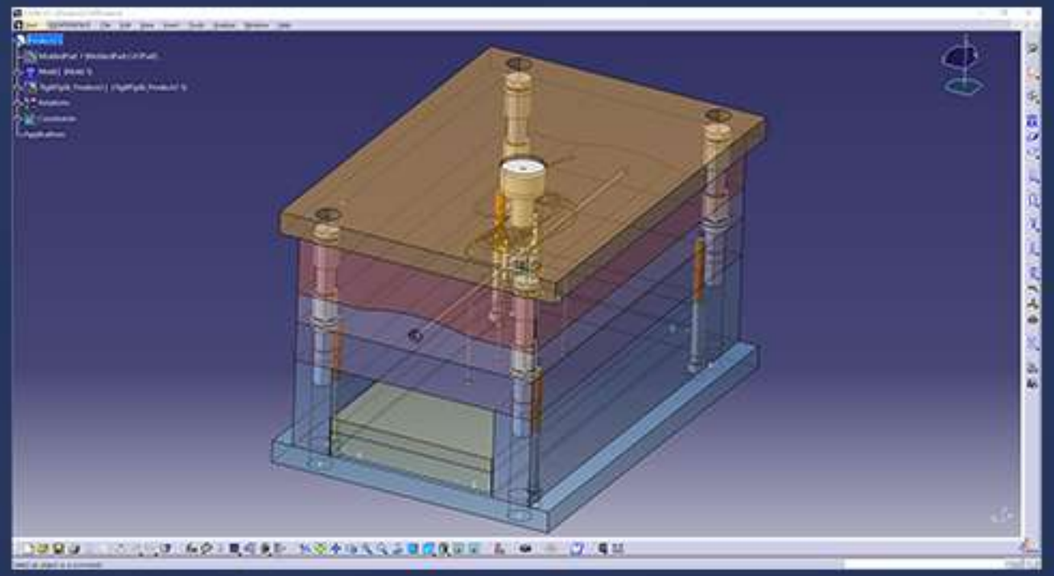

CATIA: Versión 5

Duración: 105 minutos

Audiencia: Usuarios de CATIA

Curso de preparación recomendado: CATIA V5 Fundamentals

Descripción: El examen incluye varios conjuntos de problemas que se centran en el modelado y la modificación de partes básicas e intermedias. También incluye algunas preguntas de opción múltiple sobre principios básicos del plano.

TEMAS QUE ABARCA:

- Creación y modificación de montajes.
- Manipulación de piezas, inserción de componentes.
- Restricciones, geometría de referencia
- Modificación de parámetros clave en el ensamblaje
- Análisis, medidas, interferencias, reposición
- Dibujos: vistas, lista de materiales, vista explosionada

Temario exámen de certificación:

CATIA V5 Surface Design Associate

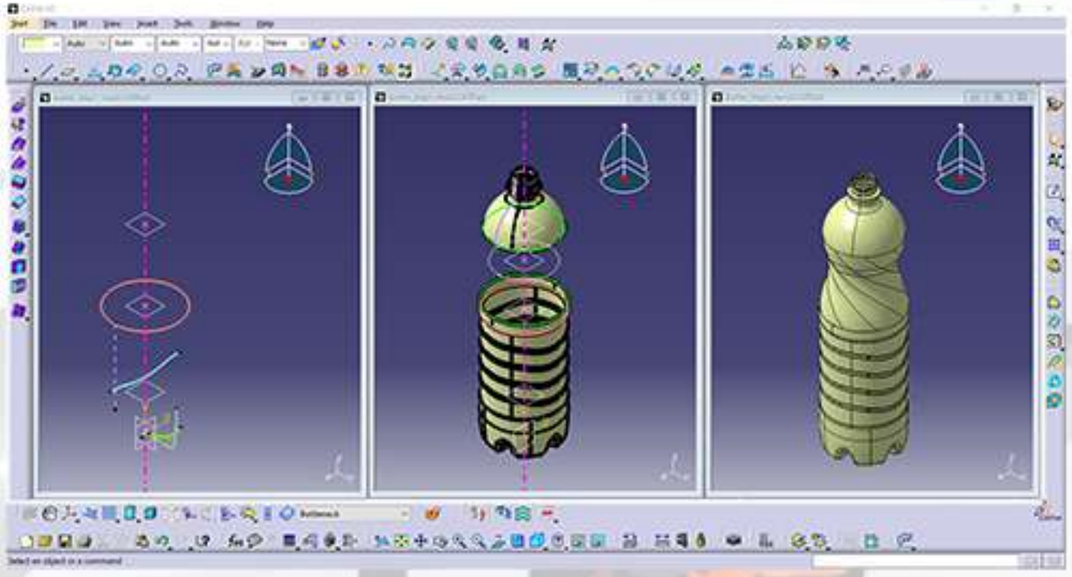

CATIA: Versión 5

Duración: 120 minutos

Audiencia: Usuarios CATIA

Curso de preparación recomendado: CATIA Surface Design

Descripción: El exámen incluye varios conjuntos de problemas centrados en la creación, modificación y análisis de estructuras metálicas y superficies.

TEMAS QUE ABARCA:

° Estructura alámbrica: puntos, planos, repeticiones, línea, eje, elipse, círculo, curva de conexión, spline, sistema de ejes.

° Creación, modificación y análisis de superficies: hélice, contorno, extrusión, curva de proyecto, patrón circular, revolución, barrido, relleno, superficie de sección múltiple, unión, división, recorte, redondeos, simetría, conjuntos geométricos, referencias cercanas y lejanas.

Temario exámen de certificación:

CATIA V5 Part Design Expert

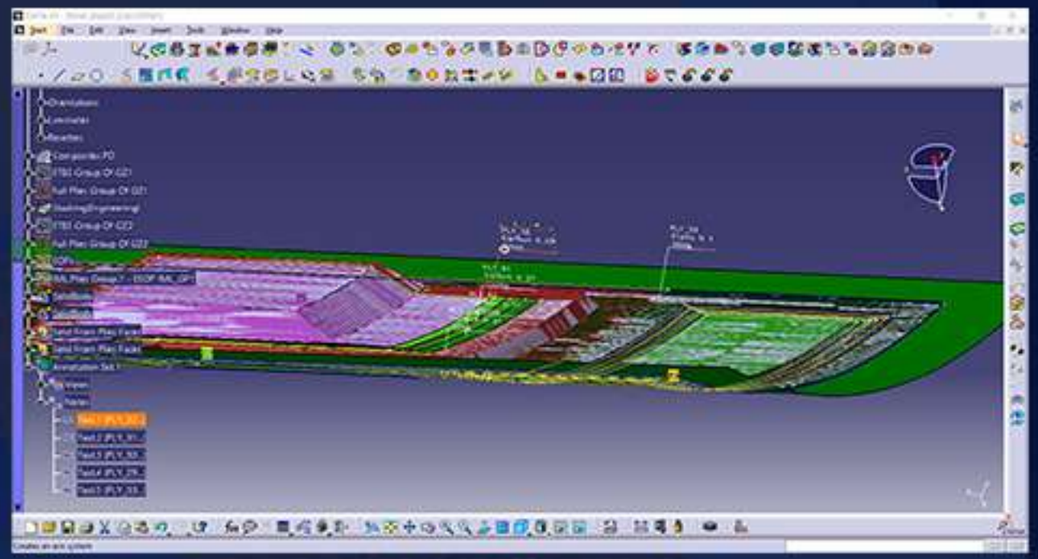

CATIA: Versión 5

Duración: 90 minutos

Audiencia: Usuarios CATIA

Curso de preparación recomendado: CATIA V5 Mechanical Design Expert o CATIA V5 Part Design Expert

Descripción: El exámen incluye conjuntos de problemas que se centran en la metodología de múltiples cuerpos, análisis de piezas y características avanzadas de diseño de piezas.

TEMAS QUE ABARCA:

- Creación de sólidos utilizado multi-cuerpos
- Combinación de sólidos mediante operaciones booleanas
- Creación de elementos de intersección
- Análisis de curvatura
- Creación de sólidos con múltiples secciones y rigidizadores, así como, creación de instancias con power copy.

Temario exámen de certificación:

CATIA V5 Assembly Design Expert

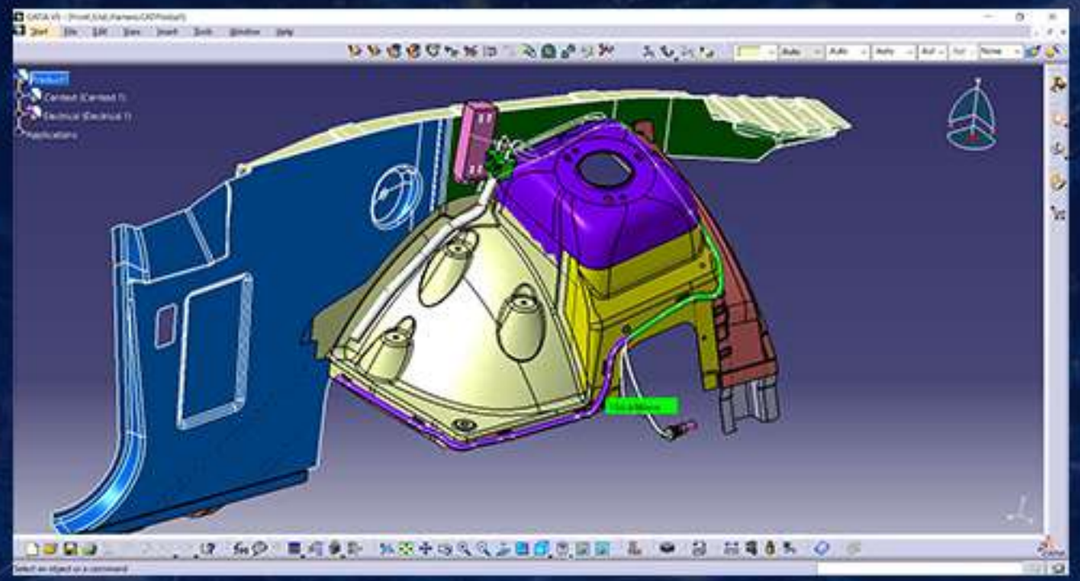

CATIA: Versión 5

Duración: 120 minutos

Audiencia: Usuarios CATIA

Curso de preparación recomendado:

CATIA V5 Mechanical Design Expert o CATIA V5 Product Design Expert

Descripción: El exámen incluye varios conjuntos de problemas centrados en características avanzadas de ensamble, como análisis, optimización y subconjuntos flexibles.

TEMAS QUE ABARCA:

- Restricciones y reemplazo de componentes
- Detección de interferencias entre componentes
- Secciones del ensamble
- Creación de lista de materiales
- Publicaciones
- Creación sub-ensambles y sub-ensambles flexibles

Temario exámen de certificación:

CATIA V5 Surface Design Expert

CATIA: Versión 5

Duración: 105 minutos

Audiencia: Usuarios CATIA

Curso de preparación recomendado: CATIA V5 Surface Design Expert

Descripción: El exámen incluye varios conjuntos de problemas centrados en el análisis de estructuras alámbricas, creación avanzada de superficies, operaciones avanzadas de fusión y análisis de superficies.

TEMAS QUE ABARCA:

- Analizar conexión entre curvas
- Conectar y suavizar curvas
- Crear superficies adaptativas (Swept) y modificar sus parámetros de inicio
- Creación de diferentes tipos de superficies combinadas (Blend)
- Analizar la conexión entre superficies
- Analizar curvatura y moldeabilidad

VALIDEZ DE LA CERTIFICACIÓN

Una vez aprobado el exámen, podrá acceder a su certificado digital desde su cuenta de usuario.

Los certificados digitales son seguros.

Cada uno contiene un identificador único y un código QR que le permiten autenticar su certificación.

Además, recibirá un logotipo digital con el que podrá promocionar su certificación.

Este logotipo también se almacena en su cuenta.

Las insignias digitales van más allá de los certificados en papel. Son portables, verificables y están vinculadas exclusivamente a usted.

Sirven para usted, sea quien pueda presentar estos logros que tanto trabajo le ha costado conseguir.

Con las insignias digitales, usted y sus logros ganarán visibilidad de cara a los empleadores y su red profesional.

iQ Innovation

Inteligencia para Transformar e Innovar sus Procesos

Claudia Mora

Claudia.mora@iqinnovation.com

Celular: 415 115 9308